GARDENA Teleskop-Wasserstiel Art.-Nr. 5554

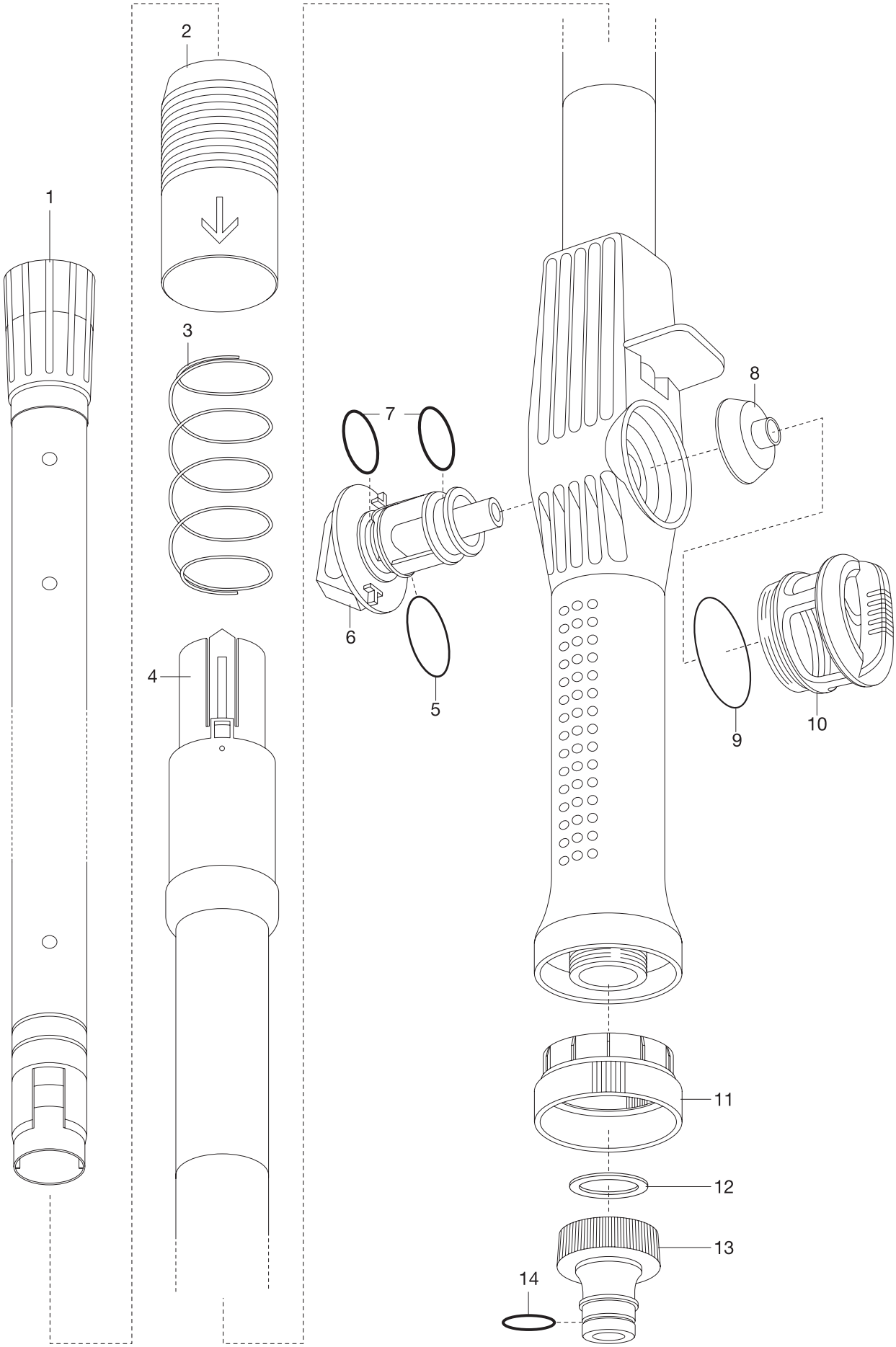

Bild Nr. Picture No.	Ersatzteil-Nr. Spare Part No.	Bezeichnung	Description	Désignation	unverb.Preisempf. EUR/o.MwSt.
		GARDENA Cleansystem	**GARDENA Cleansystem**	**GARDENA Cleansystem**	
Art. 1610/1670/1622/1627		**GARDENA clean-system**	**GARDENA clean-system**	**Nécessaire clean-system**	
		bis Baujahr 2007	until 2007	jusqu'a 2007	
	1622-00.612.00	Borstenplatte 20 cm	Bristle body 20 cm	Brosse plate 20 cm	5,20
	1627-00.612.00	Borstenplatte 26 cm	Bristle body 26 cm	Brosse plate 26 cm	6,75
	1620-00.619.07	Dichtung 355 + - 5 f. 20 cm Borstenplatte	Lock washer f. 20 cm bristle body	Joint torique pour 20 cm brosse plate	0,63
	1620-00.619.06	Dichtring f. 26 cm Borstenplatte	Lock washer f. 26 cm bristle body	Joint torique pour 26 cm brosse plate	0,74
	1670-00.600.08	Topf (Art. 5313-20)	Shampoo ring container	Réservoir (Ref. 5313-20)	2,10
	1670-00.600.24	O-Ring für Topf 32,5x1,9	O-ring for container 32,5x1,9	Joint torique pour réservoir 32,5x1,9	0,55
	1670-00.600.25	Sieb	Filter	Filtre	0,38
	1672-00.600.11	O-Ring für rote Hülse 24x2	O-ring for red socket 24x2	Joint torique pour douille rouge 24x2	0,38
	1670-00.702.00	Drehknopf, rot, vollst.	Mixer dial, red, cpl.	Bouton rotatif, rouge, cpl.	1,37
	871-00.000.22	O-Ring für Drehknopf 15,54x2,62	O-ring for mixer dial 15,54x2,62	Joint torique pour bouton rotatif0,38	
	1670-00.600.06	O-Ring 20x2 für Drehknopf	O-ring 20x2 for mixer dial	Joint torique 20x2 pour bouton rotatif	0,38
	1670-00.613.00	Hahnstück	Tap connector	Nez de robinet	1,40
	900-00.101.06	O-Ring-System 10,5x2,7	O-Ring-System 10,5x2,7	Joint torique - système 10,5x2,7	0,38
	3110-00.620.01	Klemmmutter	Lock nut	Écrou de calage	0,84

Art. 5550		**Wasserstiel 150 cm**	**Running Water Handle 150 cm**	**Manche à passage d'eau 150 cm**	
Art. 5552		**Wasserstiel 90 cm**	**Running Water Handle 90 cm**	**Manche à passage d'eau 90 cm**	
8	1670-00.600.25	Sieb	Filter	Filtre	0,38
9	5550-00.600.42	O-Ring für Topf 32x2,5	O-ring for container 32x2,5	Joint torique pour réservoir 32x2,5	0,38
10	5550-00.600.11	Topf	Shampoo ring container	Réservoir	2,65
11	5620-00.600.16	Gewindehülse f. Hahnstück	Thread bush for tap connector	Douille filetée pour nez de robinet	0,63
12	1121-00.000.01	Flachdichtung 25x1,3	Washer 25x1,3	Joint plat 25x1,3	0,38
12-14	901-00.100.00	Hahnstück, kpl. 3/4"	Tap connector, cpl. 3/4"	Nez de robinet, cpl. 3/4"	1,40
14	900-00.101.06	O-Ring System 10,5x2,7	O-Ring System 10,5x2,7	Joint torique Système 10,5x2,7	0,38
		Abbildung siehe Art.5554	Picture see art.5554	Figure voir réf. 5554	

Art. 5554		**Teleskop-Wasserstiel 155 - 260 cm**	**Telescopic Running Water Handle**	**Manche à passage d'eau télescopique**	
2	5622-00.600.11	Schiebehülse, rot	Sliding sleeve, red	Manchon coulissant, rouge	2,25
3	5622-00.600.36	Druckfeder	Pressure spring	Ressort de pression	2,20
4	5622-00.600.06	Klemmhülse	Lock bush	Douille de calage	2,40
5	1670-00.600.06	O-Ring 20x2	O-Ring 20x2	Joint torique 20x2	0,38
5-7	1670-00.702.00	Drehknopf rot, vollst.	Mixer dial red, cpl.	Bouton rotatif rouge, cpl.	1,37
7	871-00.000.22	O-Ring 15,54x2,62	O-Ring 15,54x2,62	Joint torique 15,54x2,62	0,38
8	1670-00.600.25	Sieb	Filter	Filtre	0,38
9	5550-00.600.42	O-Ring für Topf 32x2,5	O-ring for container 32x2,5	Joint torique pour réservoir 32x2,5	0,38
10	5550-00.600.11	Topf 2K	Shampoo ring container 2K	Réservoir 2K	2,65
11	5620-00.600.16	Gewindehülse f. Hahnstück	Thread bush for tap connector	Douille filetée pour nez de robinet	0,63
12	1121-00.000.01	Flachdichtung 25x1,3	Washer 25x1,3	Joint plat 25x1,3	0,38
12-14	901-00.100.00	Hahnstück, kpl. 3/4"	Tap connector, cpl. 3/4"	Nez de robinet, cpl. 3/4"	1,40
14	900-00.101.06	O-Ring System 10,5x2,7	O-Ring System 10,5x2,7	Joint torique Système 10,5x2,7	0,38

Art. 5556		**Wasserstiel-Verlängerung m. Gelenk**	**Running Water Handle Extension**	**Manche-rallonge articulé à passage d'eau**	
	5556-00.799.00	Anschlussadapter, kpl.	Connecting adapter, cpl.	Adaptateur de raccordement, cpl.	7,95
	3110-00.620.01	Klemmmutter, kpl.	Lock nut, cpl.	Écrou de calage, cpl.	0,84
	5015-00.000.25	Endkappe	End cap	Capuchon	0,42
		Nur die aufgeführten Teile sind lieferbar.	Only the mentioned spare part are available.	Seules les pièces indiquées sont disponibles.	